IAME

# Parilla X30 125cc RL-C TaG

| FEATURES - *CARACTERISTIQUES* | |
|---|---|
| Cylinder volume<br>*Volume du cylindre* | 123.67 cm³ |
| Bore<br>*Alésage* | 54 mm |
| Max. theoretical bore<br>*Alésage théorique max.* | 54.28 mm |
| Stroke<br>*Course* | 54 mm |
| Cooling system<br>*Système de refroidissement* | Water<br>*Eau* |
| Inlet system<br>*Système d' admission* | Reed valve<br>*À clapets* |
| Cylinder / crankcase transfers n°<br>*N° de canaux cylindre / carter* | 3 |
| Inlet / exhaust ports number<br>*N° lumières admiss. / échapp.* | 3 |
| Combustion chamber shape<br>*Forme chambre de combustion* | Spherical<br>*Spherique* |
| Selettra *or PVL ignition*<br>*Allumage Selettra ou PVL* | Digital |
| RPM limiter<br>*Limiteur de tours* | Yes<br>*Oui* |
| Generator for battery charging<br>*Générateur de recharge batterie* | *Yes*<br>*Oui* |
| Electric starter<br>*Démarreur électrique* | *Yes*<br>*Oui* |

| | |
|---|---|
| Carburetor<br>*Carburateur* | Tryton Hobby 27<br>or/ou<br>Tryton Hobby 27/C |
| Number of piston rings<br>*Nombre de segments* | 1 |
| Big end conr. ball-bearing diam.<br>*Diamètre palier tête de bielle* | 20x26x15 |
| Crankshaft ball-bearing diam.<br>*Diamètre palier du vilebrequin* | 30x62x16 |
| Small end conr. ball-bearing diam.<br>*Diamètre palier pied de bielle* | 14x18x17.5 |
| Distance between conrod centers<br>*Longueur (entre axe) de la bielle* | 102 mm |
| Balancing shaft<br>*Arbre d' equilibrage de vilebr.* | *Yes*<br>*Oui* |

| DESCRIPTION OF THE MATERIAL<br>*DESCRIPTION DES MATERIAUX* | |
|---|---|
| Conrod material<br>*Matériel de la bielle* | Steel<br>*Acier* |
| Crankshaft material<br>*Matériel du vilebrequin* | Steel<br>*Acier* |
| Balancing shaft material<br>*Matériel de l' arbre d' équilibrage* | Steel<br>*Acier* |
| Gears material<br>*Matériel des engrenages* | Steel<br>*Acier* |
| Starter ring material<br>*Matériel de la couronne démarr.* | Steel<br>*Acier* |
| Head material<br>*Matériel de la culasse* | Aluminium |
| Cylinder material<br>*Matériel du cylindre* | Aluminium |
| Liner material<br>*Matériel de la chemise* | Iron<br>*Fonte* |
| Crankcase material<br>*Matériel du carter* | Aluminium |
| Piston material<br>*Matériel du piston* | Aluminium |
| Piston rings material<br>*Matériel des segments* | Iron<br>*Fonte* |
| Exhaust muffler material<br>*Matériel du pot d' échappement* | Sheet-steel<br>*Tôle acier* |
| Ball-bearings<br>*Roulements* | 6206 type |

PISTON

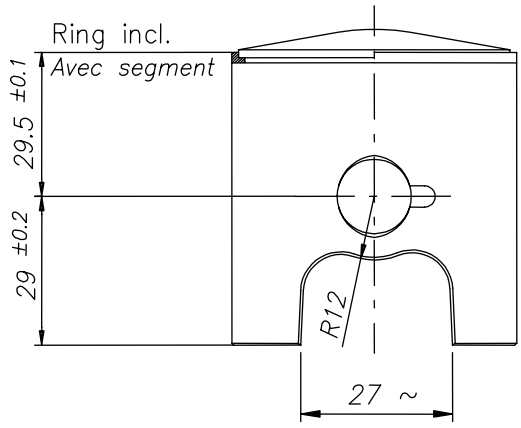


DISTANCE BETWEEN CONROD CENTERS
*ENTRE AXE DE LA BIELLE*

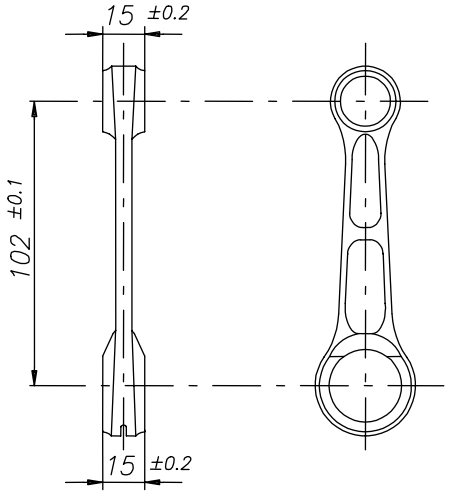


Min. weight 110 g
*Poids min. 110 g*

CRANKSHAFT - *VILEBREQUIN*

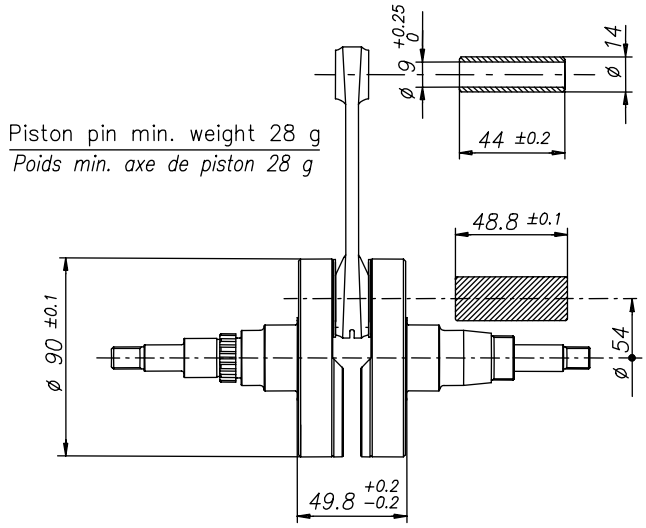


Piston pin min. weight 28 g
*Poids min. axe de piston 28 g*

Complete crankshaft min. weight 2150 g
*Poids min. du vilebrequin complet 2150 g*

BALANCING SHAFT
*ARBRE D' EQUILIBRAGE*

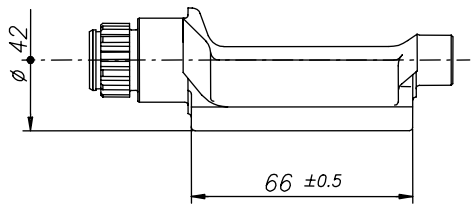


Min. weight 315 g
*Poids min. 315 g*

## CYLINDER DEVELOPMENT - *DEVELOPPEMENT DU CYLINDRE*

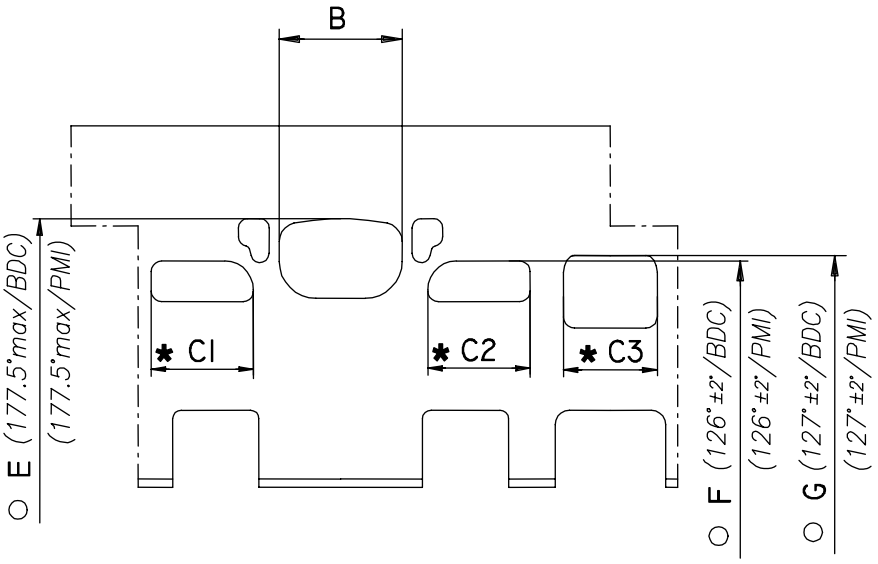


| | |
|---|---|
| B | ≤ 36.5 mm |
| C1 = C2 | ≤ 30 mm |
| C3 | ≤ 28.5 mm |
| E | 177.5° max |
| F | 126° ± 2° |
| G | 127° ± 2° |

* CHORDAL READING
*LECTURE CORDALE*

○ ANGULAR READING BY INSERTING A 0.2 mm GAUGE
*LECTURE ANGULAIRE PAR INSERTION D'UNE CALE DE 0.2 mm*

## CYLINDER BASE VIEW
## *VUE DE LA BASE DU CYLINDRE*

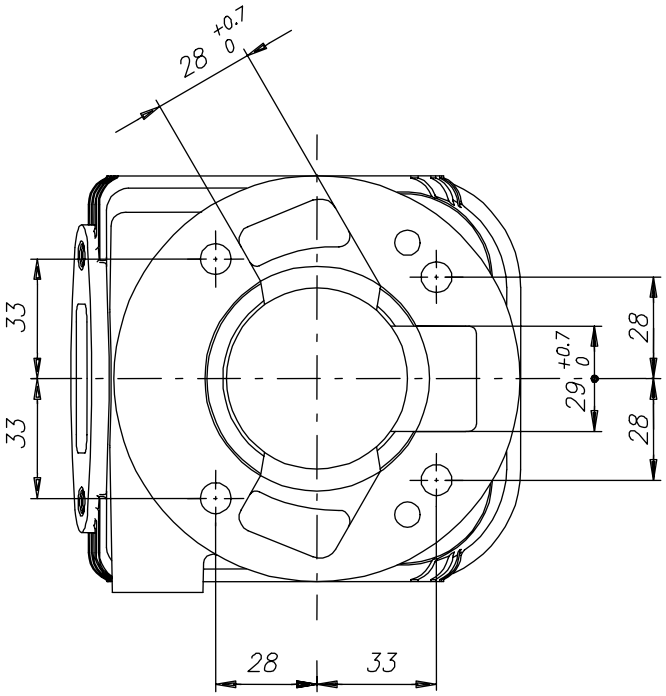


## CYLINDER CROSS SECTION VIEW
## *VUE EN SECTION DU CYLINDRE*

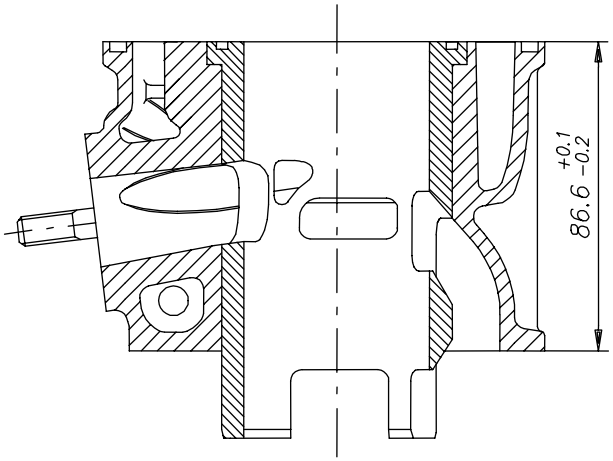

## COMBUSTION CHAMBER VIEW
*VUE DE LA CHAMBRE DE COMPRESSION*

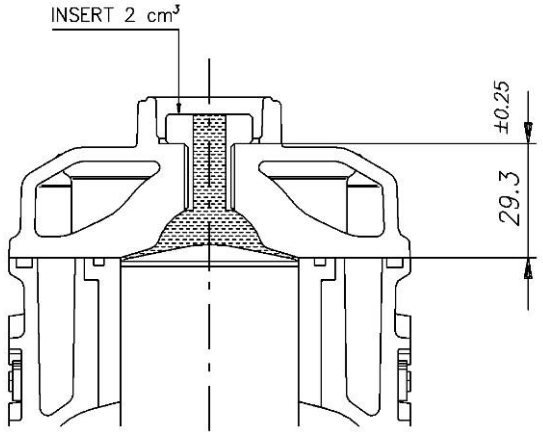


COMBUSTION CHAMBER VOLUME = 10 cm³ min.

*VOLUME CHAMBRE COMBUSTION= 10 cm³ min.*

*ATT.: SQUISH MIN. = 0.90 mm*

## CRANKCASE INSIDE VIEW
*VUE A' L' INTERIEUR DU CARTER*

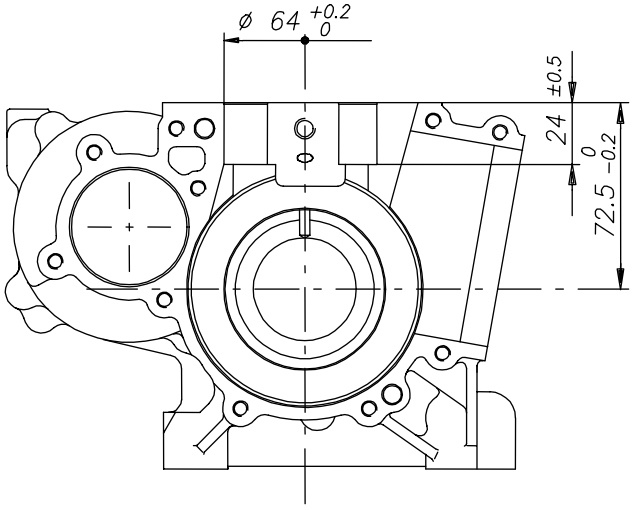


## VENTURI CARB. DIMENSIONS
*DIMENSIONS DU VENTURI DU CARBURATEUR*

*Tryton Hobby 27*
*or/ou*
** Tryton Hobby 27/C*

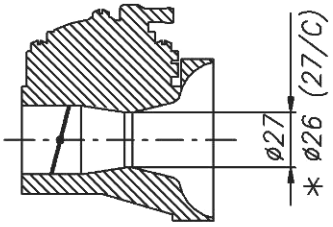


## INLET SILENCER
*SILENCIEUX D' ASPIRATION*

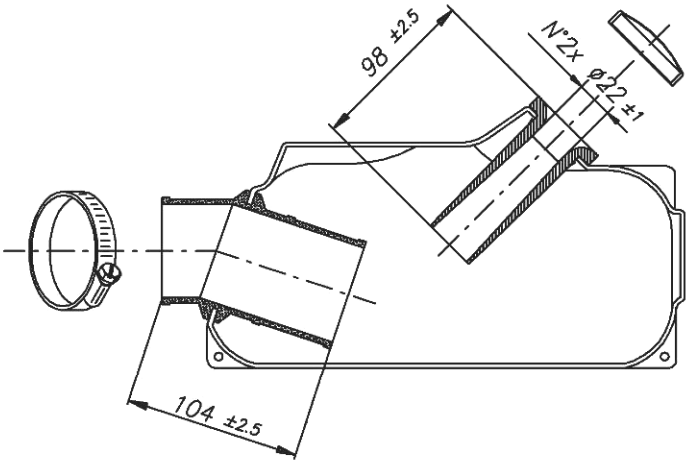


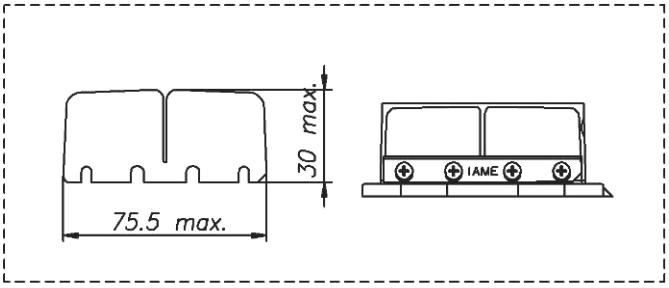

## DESCRIPTION OF THE CLUTCH - *DESCRIPTION DE L' EMBRAYAGE*

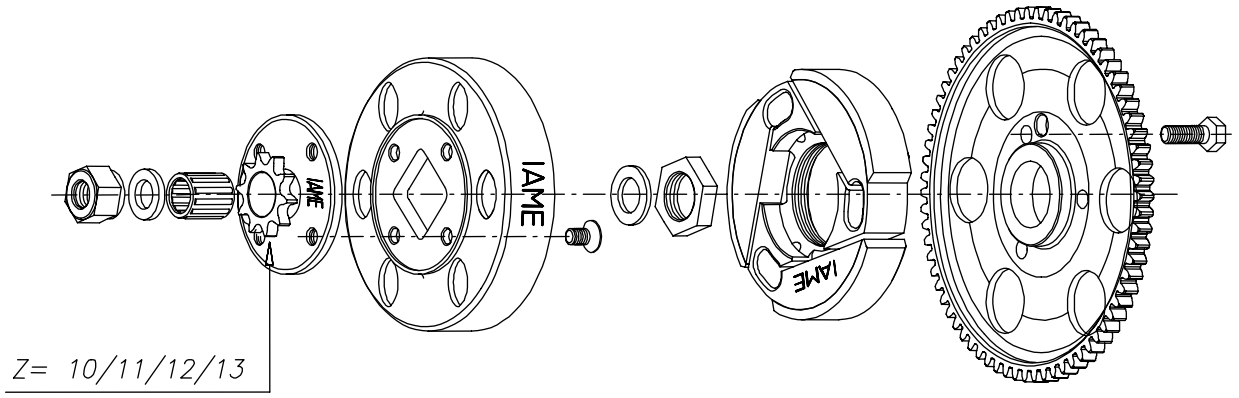


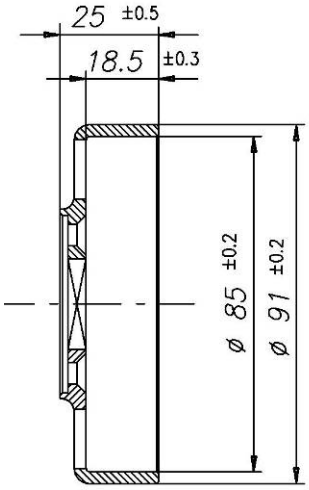


Min. weight 225 g
*Poids min. 225 g*

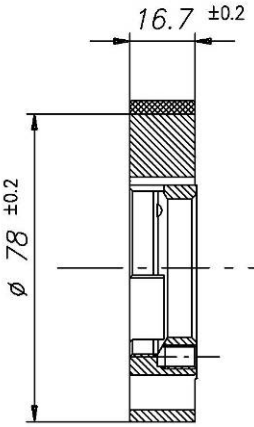


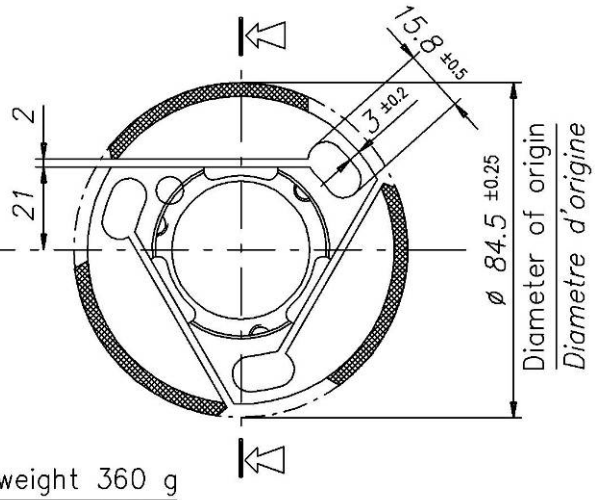


Min. weight 360 g
*Poids min. 360 g*

## EXHAUST MUFFLER VIEW AND DIMENSIONS
## *VUE ET DIMENSIONS DU SILENCIEUX D' ECHAPPEMENT*

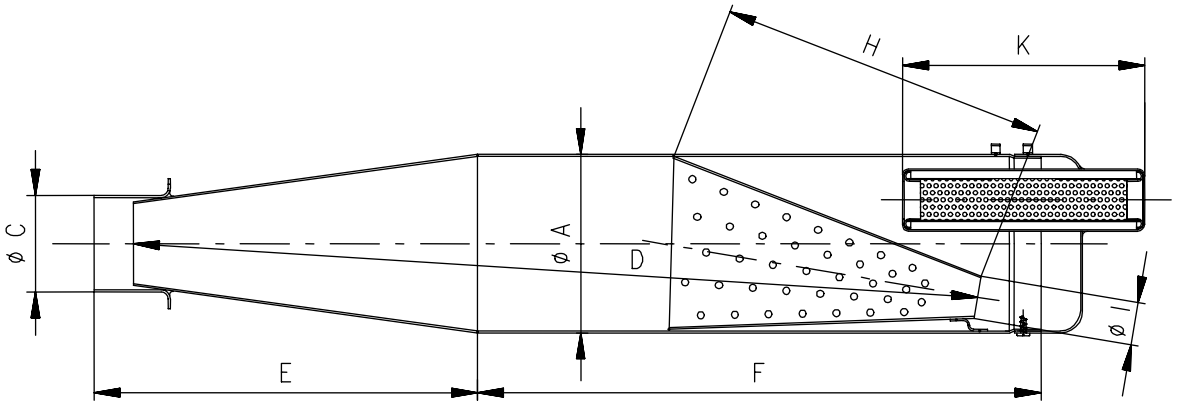


| | | |
|---|---|---|
| A: 100 ±1 ØExt. | E: 218 ±5 | H: 180 ±5 |
| C: 54 ±1 ØExt. | K: 130 ±3 | I: 24 ±2 ØExt. |
| D: 485 ±5 | F: 315 ±3 | |

Min. weight 1.39 Kg
Poids min. 1.39 Kg

WIRING DIAGRAM ( SELETTRA DIGITAL ‘’K’’ IGNITION )

*SCHEMA CIRCUIT ELECTRIQUE ( ALLUMAGE SELETTRA DIGITAL ”K” )*

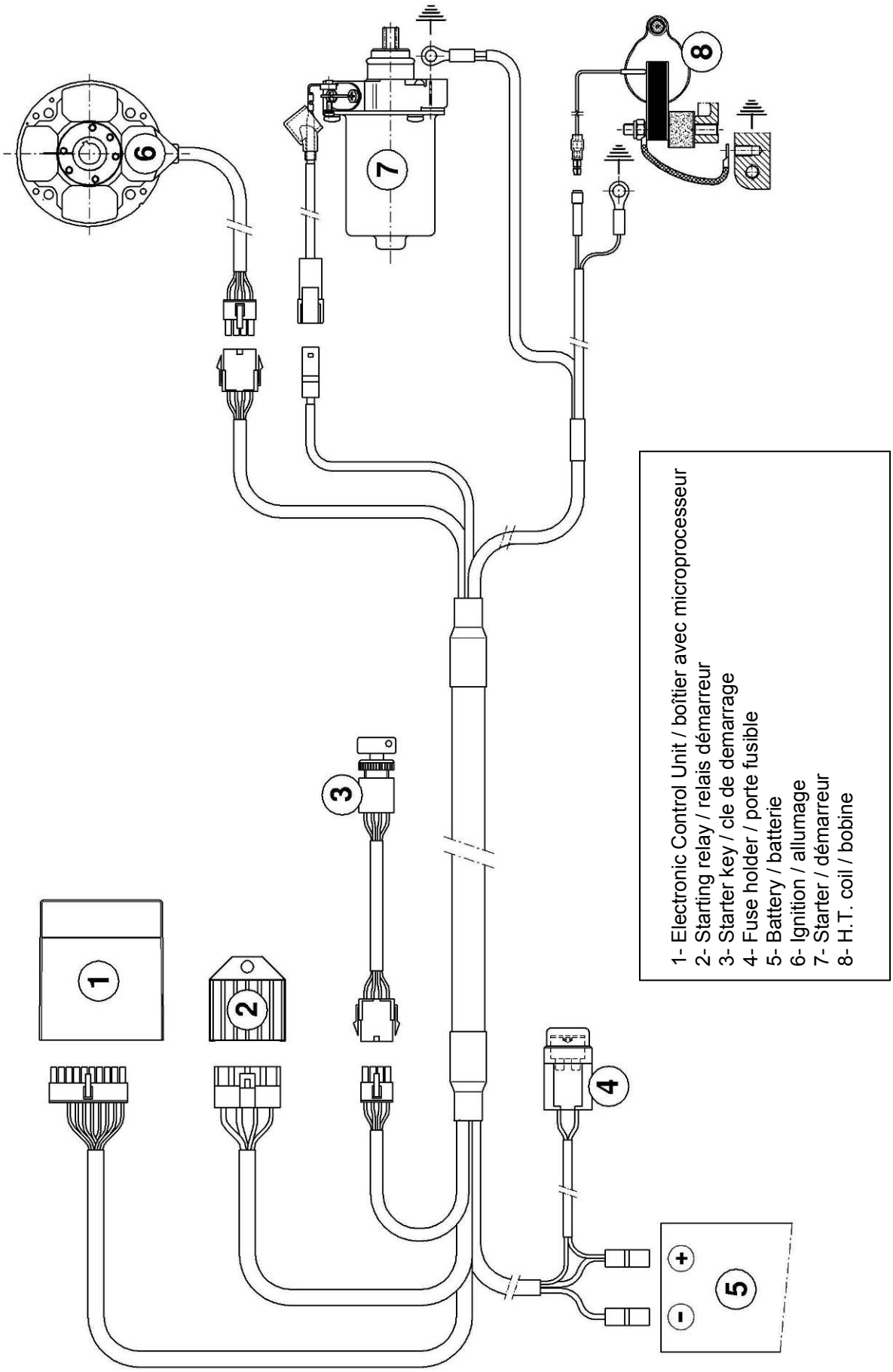

WIRING DIAGRAM ( PVL IGNITION, 1st TYPE )

*SCHEMA CIRCUIT ELECTRIQUE ( ALLUMAGE PVL, 1er TYPE )*

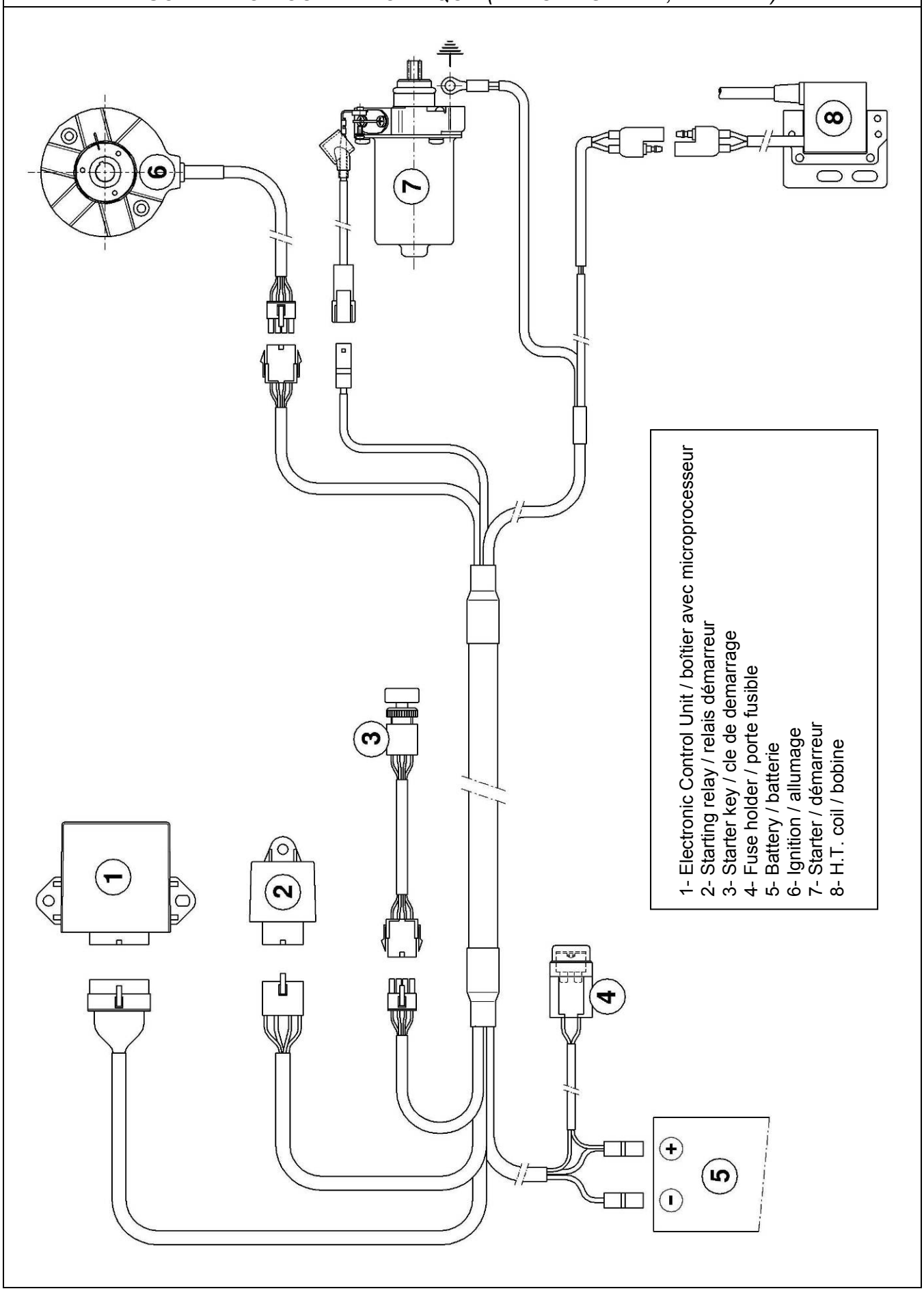

WIRING DIAGRAM ( PVL IGNITION, 2nd TYPE )

*SCHEMA CIRCUIT ELECTRIQUE ( ALLUMAGE PVL, 2ème TYPE )*

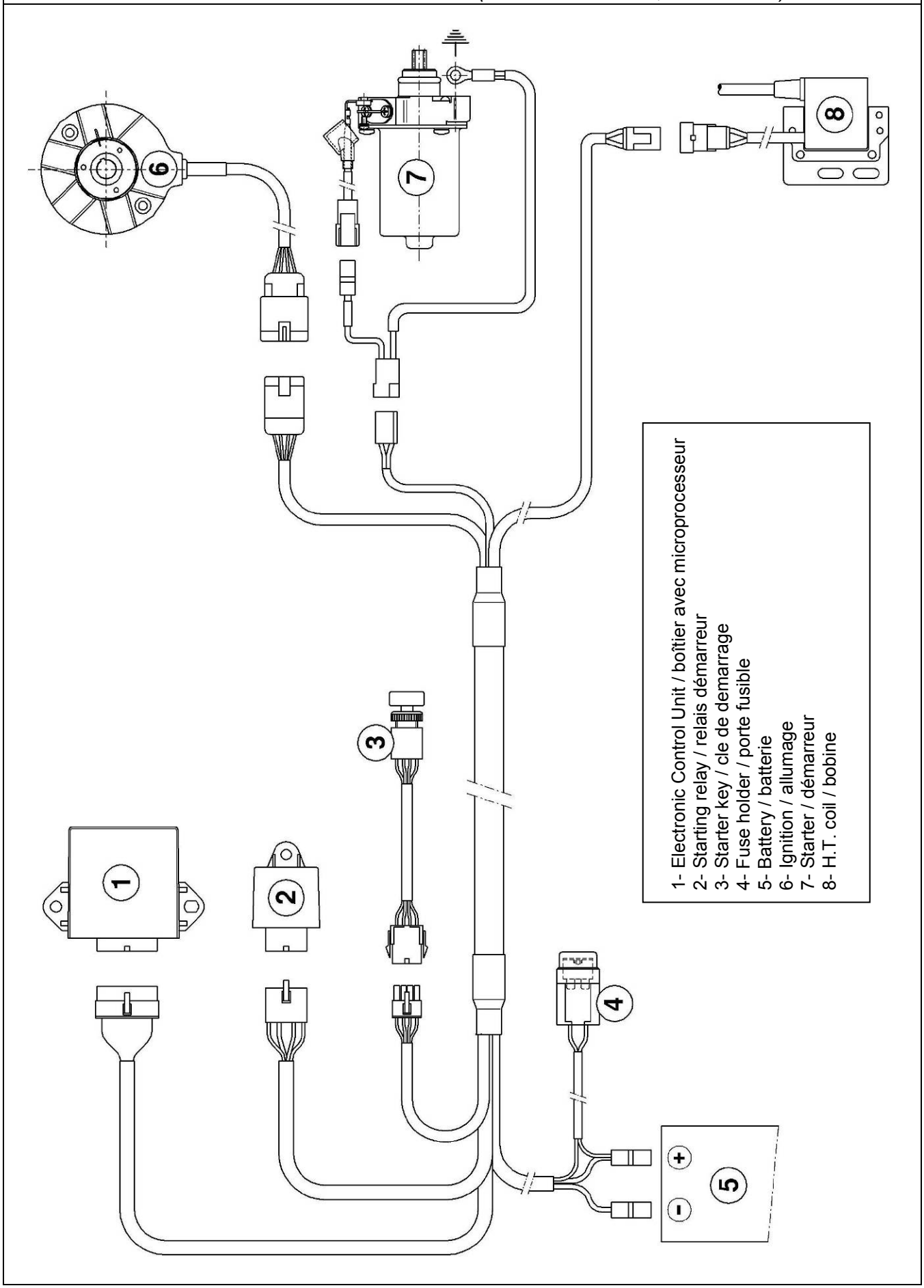

ELECTRONIC BOX MARKING
*MARQUAGE DU BOITIER ELECTRONIQUE*

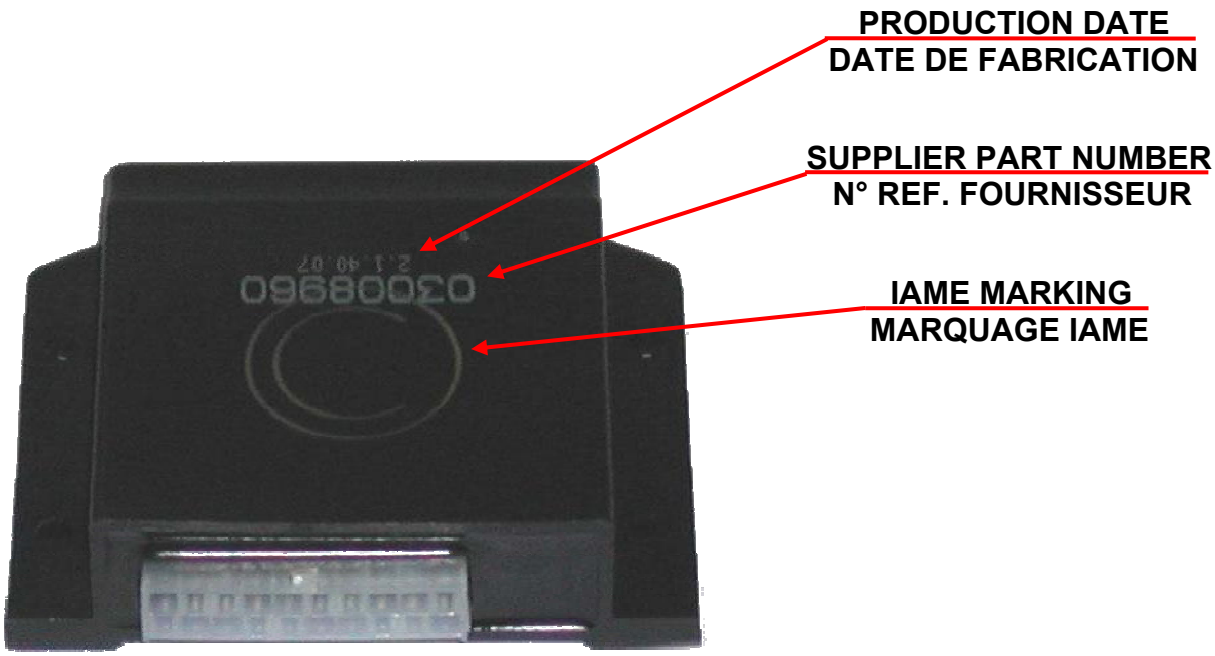


GEAR ALTERNATIVE FIXING
*FIXATION ALTERNATIVE DE L' ENGRANAGE*

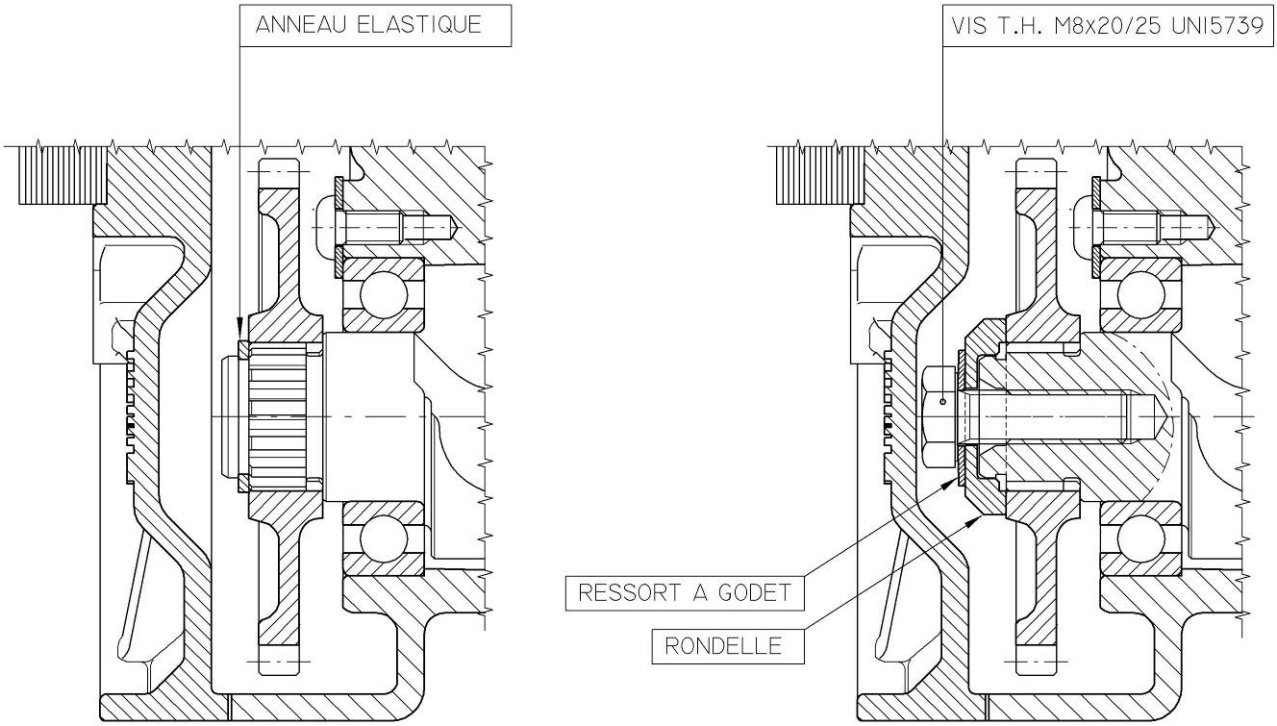

CARBURETTOR COVER ALTERNATIVE
*ALTERNATIF COUVERCLE CARBURATEUR*

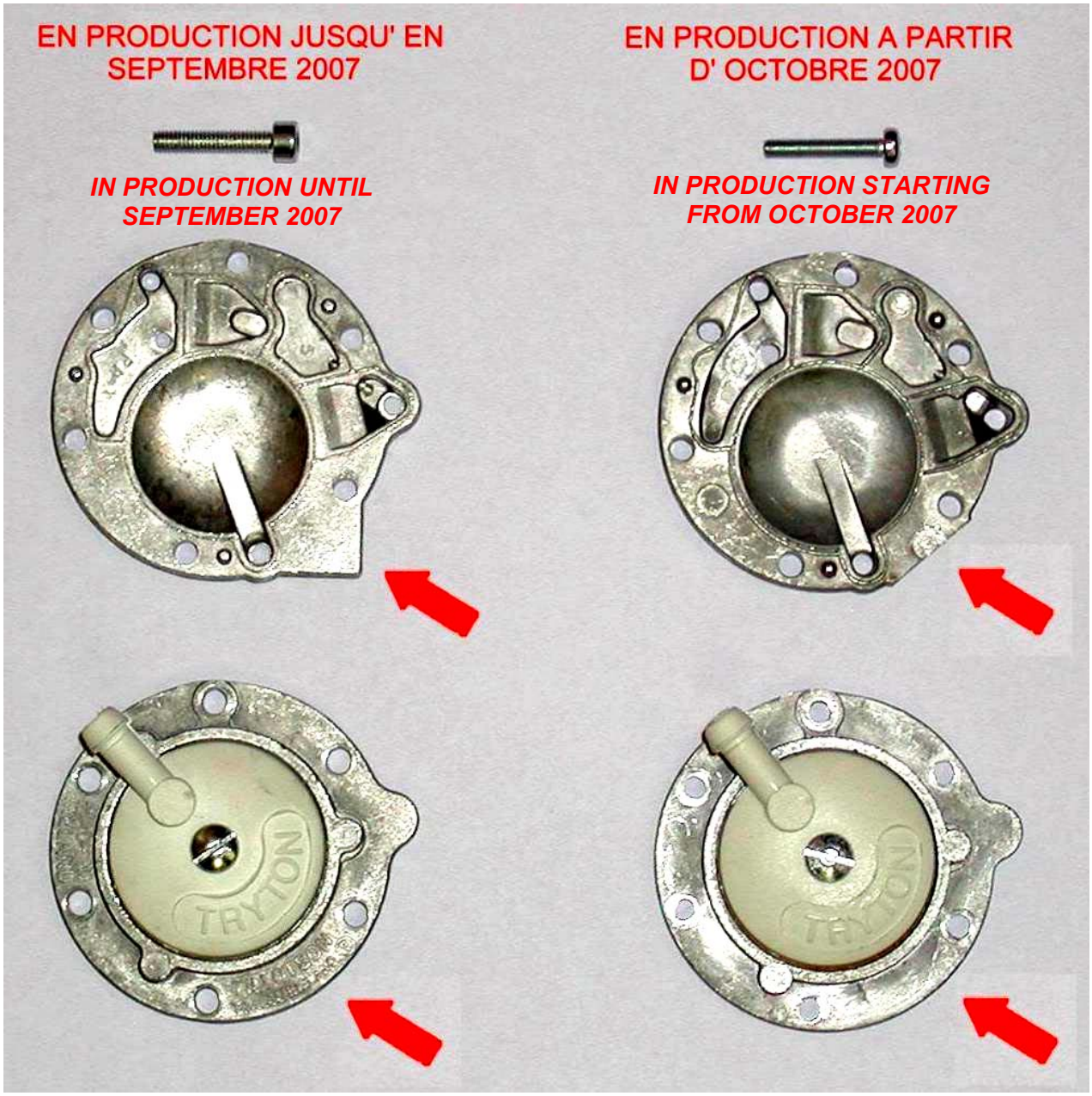


**EN PRODUCTION JUSQU' EN DECEMBRE 2008**

***IN PRODUCTION UNTIL DECEMBER 2008***

**EN PRODUCTION A PARTIR DE JANVIER 2009**

***IN PRODUCTION STARTING FROM JANUARY 2009***

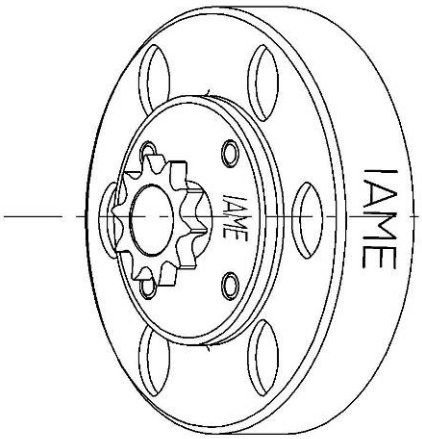


Min. weight 300 g
*Poids min. 300 g*

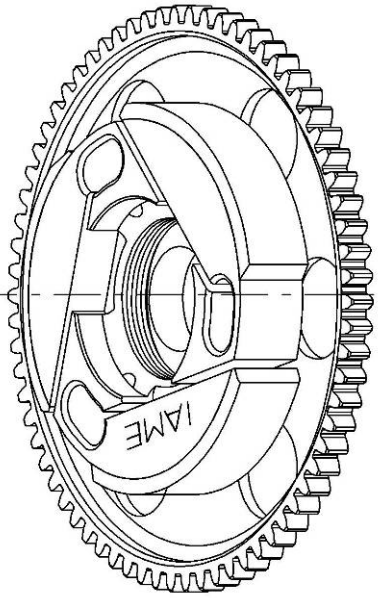


Min. weight 650 g
*Poids min. 650 g*